NEF

Горизонтальные центробежные спиральные насосы в соответствии с API 610

ISH PUMPS OLOMOUC

Применение

- нефтехимическая, химическая, бумажная, пищевая и фармацевтическая промышленности
- сложные технологические процессы на нефтеперерабатывающих заводах
- перекачивание различных нефтепродуктов
- перекачивание при низких температурах

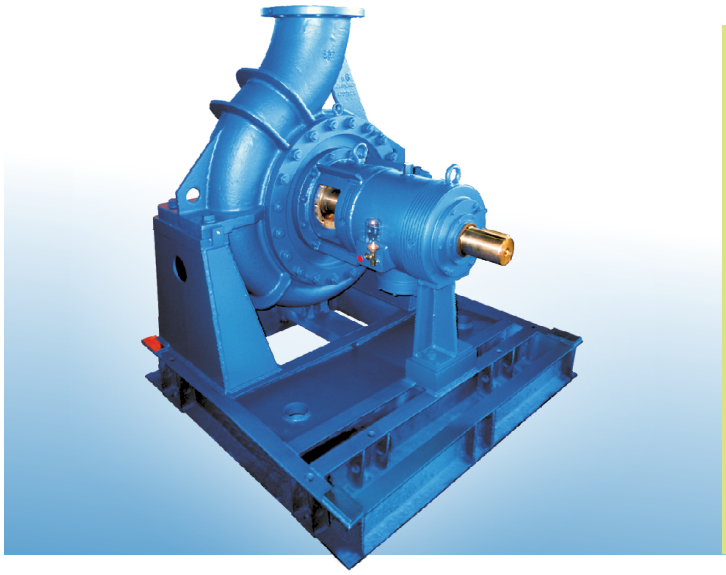

NEF

Условия работы

- чистые и умеренно загрязненные жидкости
- температура от – 40°C до + 400°C
- рабочее давление 50 бар
- плотность от 500 кг/м³ до 1900 кг/м³
- pH 6-11

Обозначение

100- NEF-250-26-DY-120-09

- 09 — обозначение привода
- DY — изменяемый № насоса и уплотнения
- 120 — материал
- DY — ширина выпускного канала рабочего колеса
- 26 — номинальный диаметр рабочего колеса
- NEF — типовое обозначение насоса (NEF)
- 250 — условный проход напорного патрубка
- 100 — условный проход напорного патрубка

Рабочая область

Размер насоса	Обороты (об/мин)	Расход Q (л/с)	Напор H (м)	Температура макс. (°C)
от 32-NEF-125 до 500-NEF-800	990 2950	от 0,5 до 1400	от 5 до 135	400

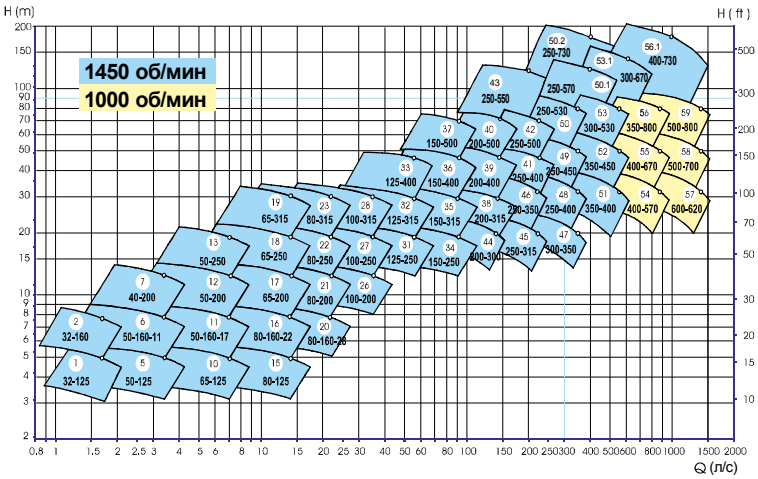

Конструкция

- размеры и параметры согласно ČSN EN 22858 / ISO 2858/ DIN 24256 до типоразмера 36 (150- NEF-400)
- весь диапазон соответствует требованиям ČSN ISO 5199
- при температуре перекачиваемой среды до + 120°C, опорные лапы насоса расположены в главной оси (насосы кат. OH2)
- при температуре перекачиваемой среды выше + 120°C, опорные лапы внизу (насосы категории OH1)
- в соответствии с API 610, 11-ое издание
- рассчитано и для работы в сетях с частотой 60 Гц
- размеры сальниковых камер в соответствии с ISO 3069
- фланцы PN 16, 25, 40, 63
  - согласно ČSN EN 1092-1 и 2 / ISO 7005-1 и 2
  - по запросу ANSI B16.1 или ASME B16.5
- другие варианты материала необходимо запросить у производителя

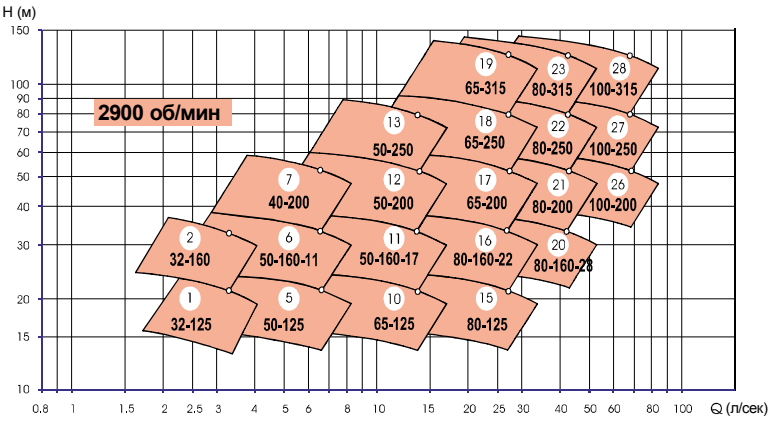

Материал

Название детали	S1	S6	A8
спиральная камера насоса	1.0619	1.0619	1.4408
крышка насоса	1.0619	1.0619	1.4408
рабочее колесо	EN-GJL-200	1.4308	1.4408
уплотнительные кольца	EN-GJL-200	1.4308	1.4308
вал	1.0503	1.7225	1.4306
гайка рабочего колеса	1.0503	1.7225	1.4306
корпус подшипника	1.0619	1.0619	1.0619
фундаментная рама	1.0570	1.0570	1.0570

В таблице указаны основные материальные исполнения насосов; в зависимости от свойств перекачиваемой жидкости можно выбрать другой вариант материала.

ISH PUMPS OLOMOUC

NEF

Горизонтальные центробежные спиральные насосы в соответствии с API 610

NEF

Основные размеры

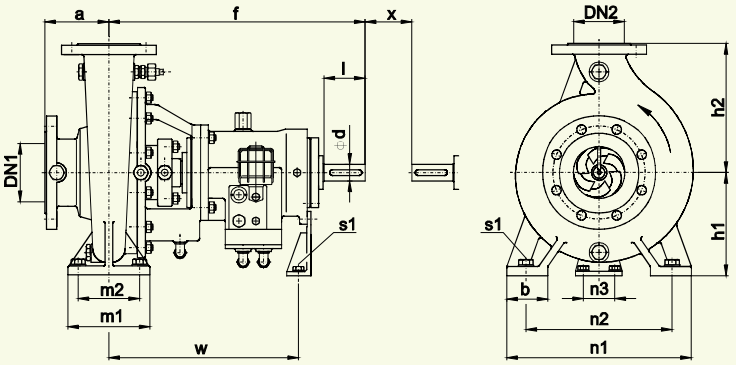

Вид в разрезе

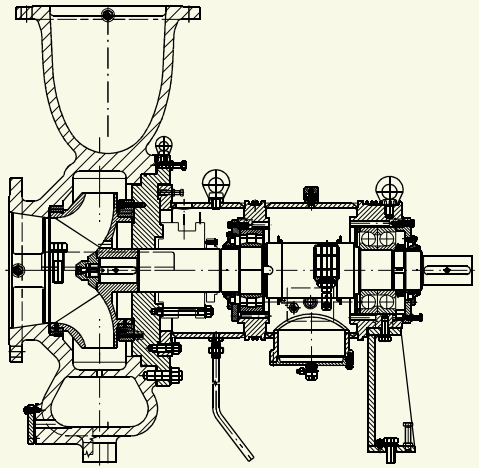

Обла-сть	DN1	DN2	Ø раб. колеса	Насос				Опорные лапы									Вал			кг
				a	f	h1	h2	b	m1	m2	n1	n2	n3	s1	s2	w	d	l	x	
1	50	32	125	80	385	112	140	50	100	70	190	140	110	M12	M12	285	24	50	100	55
2	50	32	160	80	385	132	160	50	100	70	240	190	110	M12	M12	285	24	50	100	60
5	65	50	125	80	385	112	140	50	100	70	210	160	110	M12	M12	285	24	50	100	68
6	65	50	160	80	385	132	160	50	100	70	240	190	110	M12	M12	285	24	50	100	75
7	65	40	200	100	385	160	180	50	100	70	265	212	110	M12	M12	285	24	50	100	75
10	80	65	125	100	385	132	160	50	100	70	240	190	110	M12	M12	285	24	50	100	75
11	80	50	160	100	385	160	180	50	100	70	265	212	110	M12	M12	285	24	50	100	76
12	80	50	200	100	385	160	200	50	100	70	265	212	110	M12	M12	285	24	50	100	80
13	80	50	250	125	500	180	225	65	125	95	320	250	110	M12	M12	370	32	80	100	82
15	100	80	125	100	385	160	180	65	125	95	280	212	110	M12	M12	285	24	50	100	68
16	100	80	160	100	500	160	200	65	125	95	280	212	110	M12	M12	370	32	80	100	82
17	100	65	200	100	500	180	225	65	125	95	320	250	110	M12	M12	370	32	80	140	85
18	100	65	250	125	500	200	250	80	160	120	360	280	110	M16	M12	370	32	80	140	100
19	100	65	315	125	530	225	280	80	160	120	400	315	110	M16	M12	370	42	110	140	240
20	125	80	160	125	500	180	225	65	125	95	320	250	110	M12	M12	370	32	80	140	98
21	125	80	200	125	500	180	250	65	125	95	345	280	110	M12	M12	370	32	80	140	108
22	125	80	250	125	500	225	280	80	160	120	400	315	110	M16	M12	370	32	80	140	120
23	125	80	315	125	530	250	315	80	160	120	400	315	110	M16	M12	370	42	110	140	240
26	125	100	200	125	500	200	280	80	160	120	360	280	110	M16	M12	370	32	80	140	90
27	125	100	250	140	530	225	280	80	160	120	400	315	110	M16	M12	370	42	110	140	210
28	125	100	315	140	530	250	315	80	160	120	400	315	110	M16	M12	370	42	110	140	230
31	150	125	250	140	530	250	355	80	160	120	400	315	110	M16	M12	370	42	110	140	220
32	150	125	315	140	530	280	355	100	200	150	500	400	110	M20	M12	370	42	110	140	240
33	150	125	400	140	530	315	400	100	200	150	500	400	110	M20	M12	370	42	110	140	280
34	200	150	250	160	530	280	375	100	200	150	500	400	110	M20	M12	370	42	110	180	240
35	200	150	315	160	670	315	400	100	200	150	550	450	140	M20	M16	500	48	110	180	380
36	200	150	400	160	670	315	450	100	200	150	550	450	140	M20	M16	500	48	110	180	425
37	200	150	500	180	670	375	500	100	200	150	550	450	140	M20	M16	500	48	110	180	430
38	250	200	315	200	670	355	450	100	200	150	550	450	140	M20	M16	500	48	110	180	420
39	250	200	400	200	670	355	500	100	200	150	550	450	140	M20	M16	500	48	110	180	425
40	250	200	500	200	770	425	560	100	200	150	660	560	140	M20	M16	565	60	140	180	495
41	300	250	400	200	770	425	600	130	260	190	800	670	140	M24	M16	565	60	140	180	440
42	300	250	500	200	770	475	670	130	260	190	800	670	140	M24	M16	565	60	140	180	540

Размеры для типоразмеров 43 - 61 по запросу.
Размеры насосов с опорными лапами в главной оси (выше + 120°C и 16 бар) - по запросу.

Исполнение уплотнения вала

- вал насоса уплотнен сальником или торцовым уплотнением
  - вспомогательный трубопровод в соответствии с API 610, 11-ое издание
- типы сальников и торцовых уплотнений
  - сальник с уплотнением мягкой набивкой
  - одинарное торцевое уплотнение картриджного типа
  - двойное торцевое уплотнение картриджного типа

Исполнение привода

- привод фланцевым электродвигателем
- перенос крутящего момента передается через упругую муфту
  - упругая муфта с промежуточной частью муфты
  - упругая муфта без промежуточной части муфты в соответствии с API 671
- агрегат на общей фундаментной раме в соответствии с API 610

DPO 05-120-0603/R

ISH PUMPS OLOMOUC
ISH PUMPS OLOMOUC a.s. , Hybešova 1282/16, 779 00 Olomouc
tel: +420 585 111 800, fax: +420 585 312 567
E-mail: sales@cerpadla.cz Web: www.cerpadla.cz, www.ishpumps.cz